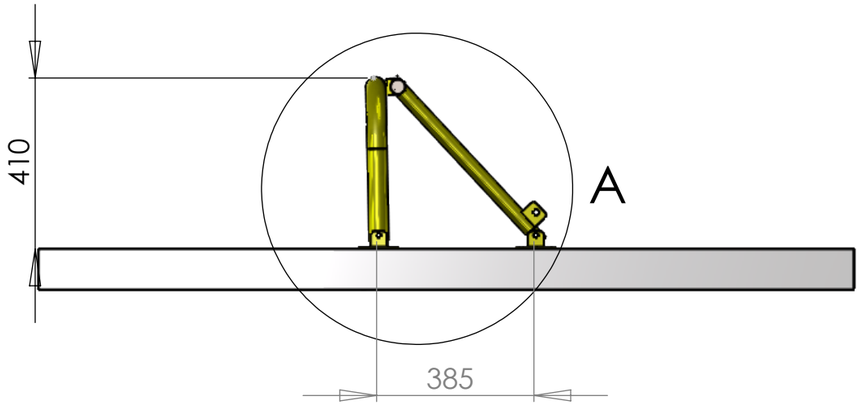

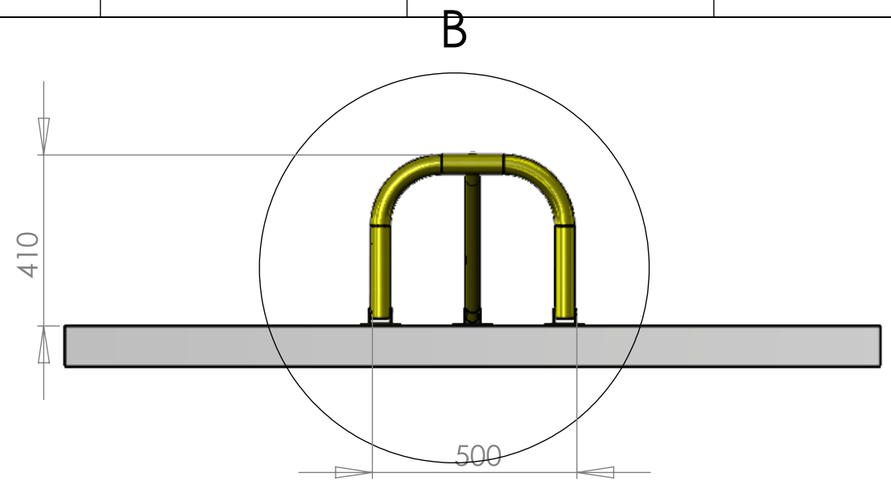

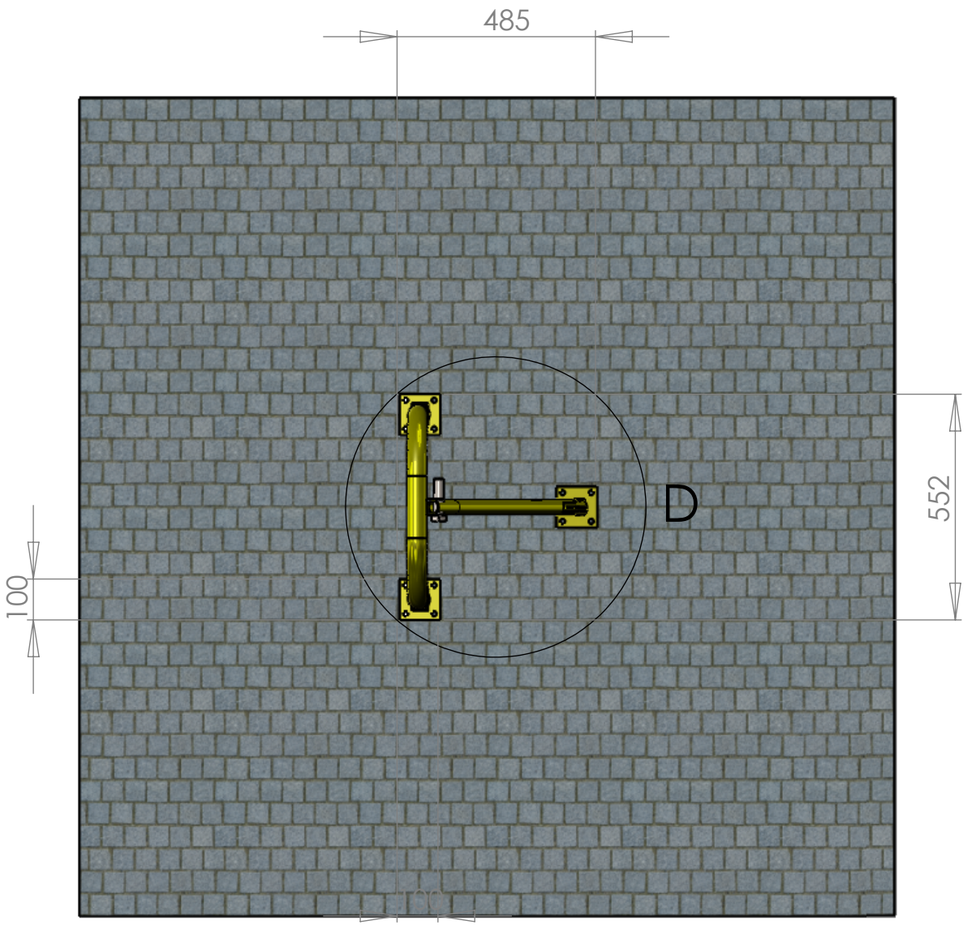

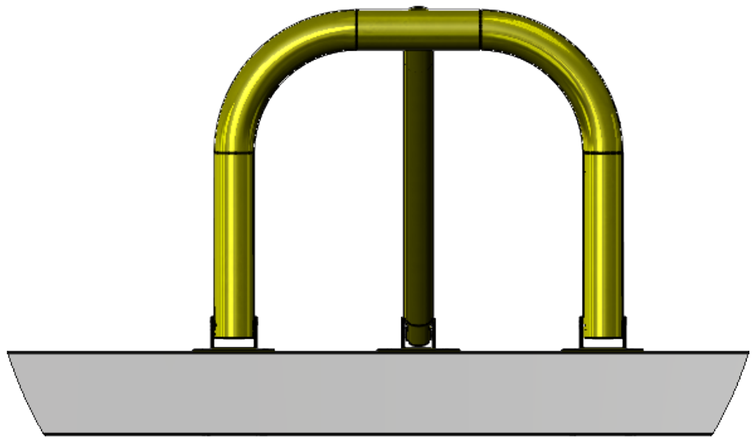

DETTAGLIO B
SCALA 2 : 15

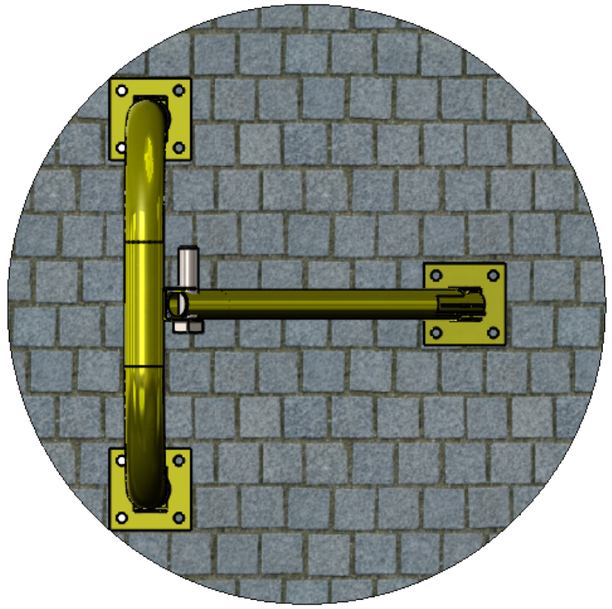

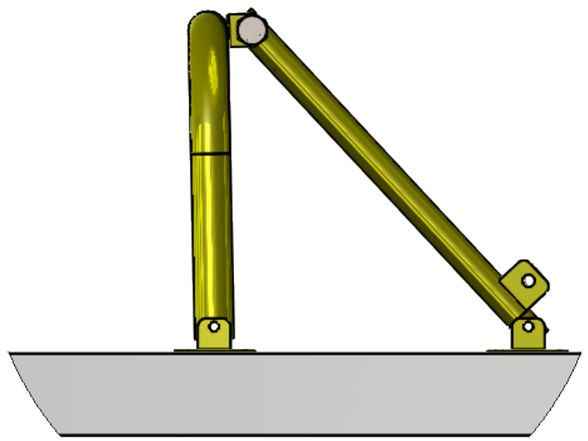

A termini di legge ci riserviamo la proprietà di questo documento con divieto di riprodurlo, di consegnarlo o di renderlo disponibile, anche parzialmente, a ditte concorrenti o a terzi senza autorizzazione scritta della Ferport s.a.s.

This drawing and all informations contained here can not be used or reproduced, integrally or partially, without Ferport written authorization

Titolo-Title: - ARC500 DETTAGLIO A SCALA 2 : 15			Cliente
Data: 09.02.2017 Date: 09.02.2017	N° Disegno: SC376/17	Rev: -	Scala-Scale: 1:20 / Tolleranza RIF. IT53
Disegnato - Drawn by: P.i. Massimo Biassoni	Controllato da - Checked by: -		Formato A4
			Foglio N° 1 / N° Fogli 1

FERPORT
Via Chienti n° 6/10
20052 Monza (MI)
Tel +39 735048
Fax +39 730006
www.ferportsic.com - E-mail ufficiotecnico@ferport.it